SPACE STAR

MITSUBISHI MOTORS
Drive your Ambition

Rok modelowy 2021 Rok produkcji 2021 Cennik ważny od 02-08-2021 r.

od 40 990 zł[1]

Rabat do 4 000 zł[2]

Kredyt 50:50[3]

5 LAT GWARANCJI

[1] Podana cena dotyczy wersji wyposażenia 1.2 Entry.

[2] Podany rabat dotyczy wersji wyposażenia Invite MT oraz Intense CVT i obowiązuje przy skorzystaniu z finansowania w Santander Consumer Multirent lub Santander Consumer Banku oraz przy zakupie u Dealera pakietu ubezpieczeń komunikacyjnych w PZU.

[3] Propozycja kredytu samochodowego 50/50 oferowanego przez Santander Consumer Bank S.A. z siedzibą we Wrocławiu, ul. Legnicka 48 B dotyczącego modelu Space Star Inform plus, przy założeniu że cena pojazdu wynosi 45490zł, wkład własny 22745zł, wyliczenia dla przykładu reprezentatywnego na dzień 20.07.2021 r. ustalonego zgodnie z ustawą z dnia 12.5.2011 r. o kredycie konsumenckim są następujące: zmienna stopa oprocentowania kredytu: 1%, całkowity koszt kredytu: 227,4zł, który obejmuje: odsetki: 227,4zł,. Rzeczywista roczna stopa oprocentowania (RRSO) wynosi 1% dla całkowitej kwoty kredytu: 22745zł; czas obowiązywania umowy: 12 miesięcy; całkowita kwota do zapłaty przez konsumenta: 22972,4zł; wysokość raty balonowej: 22763,95zł płatnej w 12 miesiącu obowiązywania umowy. Propozycja obowiązuje od 19.07.2021 do 30.09.2021. Niniejsza propozycja nie jest ofertą w rozumieniu art. 66 Kodeksu Cywilnego. Ostateczna decyzja o przyznaniu kredytu z uwzględnieniem oceny zdolności kredytowej Klienta, zostanie podjęta przez Santander Consumer Bank S.A.

CENNIK
SPACE STAR

MITSUBISHI MOTORS
Drive your Ambition

Cennik ważny od 02-08-2021 r. Rok modelowy 2021 Rok produkcji 2021

Wersja wyposażenia	MT (manualna skrzynia biegów)	CVT (automatyczna, bezstopniowa skrzynia biegów)
1.2 ENTRY	40 990 zł	-
1.2 INFORM PLUS	~~47 490 zł~~ 45 490 zł	-
1.2 NVITE	~~54 490 zł~~ 50 490 zł	~~59 490 zł~~ 57 490 zł
1.2 INTENSE	~~58 990 zł~~ 56 990 zł	~~63 990 zł~~ 59 990 zł
1.2 INSTYLE	-	~~68 990 zł~~ 66 990 zł

Podane w tabeli ceny zawierają rabat w wysokości 2 000 lub 4 000 zł dla wybranych wersji wyposażenia. Rabat obowiązuje przy skorzystaniu z finansowania w Santander Consumer Multirent lub Santander Consumer Banku oraz przy zakupie u Dealera pakietu ubezpieczeń komunikacyjnych w PZU.

Dopłata za lakier: • **metalizowany: 2 300 zł** • **perłowy/diamentowy: 2 600 zł** • **biały niemetalizowany: 0 zł**

Polecana wersja

1.2 INTENSE CVT

- 15" felgi aluminiowe
- 6 poduszek powietrznych
- System kontroli trakcji i stabilizacji toru jazdy
- Czujnik deszczu i zmierzchu
- Elektrycznie regulowane i podgrzewane lusterka zewnętrzne
- Przyciemniane szyby tylne
- Klimatyzacja automatyczna
- Zestaw głośnomówiący Bluetooth
- Radioodtwarzacz CD/MP3 z USB

~~63 990 zł~~ **59 990 zł**

Podana cena dla specyfikacji 1.2 Intense CVT zawiera rabat obowiązujący przy skorzystaniu z finansowania w Santander Consumer Multirent lub Santander Consumer Banku oraz przy zakupie u Dealera pakietu ubezpieczeń komunikacyjnych w PZU.

Kredyt 50:50

Propozycja kredytu samochodowego 50/50 oferowanego przez Santander Consumer Bank S.A. z siedzibą we Wrocławiu, ul. Legnicka 48 B dotyczącego modelu Space Star Inform plus, przy założeniu że cena pojazdu wynosi 45490zł, wkład własny 22745zł, wyliczenia dla przykładu reprezentatywnego na dzień 20.07.2021 r. ustalonego zgodnie z ustawą z dnia 12.5.2011 r. o kredycie konsumenckim są następujące: zmienna stopa oprocentowania kredytu: 1%, całkowity koszt kredytu: 227,4zł, który obejmuje: odsetki: 227,4zł,. Rzeczywista roczna stopa oprocentowania (RRSO) wynosi 1% dla całkowitej kwoty kredytu: 22745zł; czas obowiązywania umowy: 12 miesięcy; całkowita kwota do zapłaty przez konsumenta: 22972,4zł; wysokość raty balonowej: 22763,95zł płatnej w 12 miesiącu obowiązywania umowy. Propozycja obowiązuje od 19.07.2021 do 30.09.2021. Niniejsza propozycja nie jest ofertą w rozumieniu art. 66 Kodeksu Cywilnego. Ostateczna decyzja o przyznaniu kredytu z uwzględnieniem oceny zdolności kredytowej Klienta, zostanie podjęta przez Santander Consumer Bank S.A.

Dane zawarte w niniejszym cenniku samochodu Mitsubishi były aktualizowane na dzień jego przygotowania/składania do druku (w zależności od formy cennika) i mają wyłącznie charakter informacyjny. Podane informacje nie stanowią oferty, ani zapewnienia, w szczególności w rozumieniu art. 66 § 1 oraz art. 556 Kodeksu Cywilnego. Zawarte w cenniku informacje na temat gwarancji samochodu nie stanowią udzielenia kupującemu gwarancji, w szczególności w rozumieniu art. 577 Kodeksu cywilnego. Gwarancja zostanie udzielona przy sprzedaży samochodu, a jej warunki zostaną określone w dokumencie gwarancyjnym. Wszystkie ceny zawarte w cenniku są rekomendowanymi cenami detalicznymi. Ze względu na ograniczenia techniczne (np. odwzorowanie kolorów przez monitor lub sposób wydruku), kolory przedstawione w niniejszym cenniku mogą się różnić od rzeczywistych kolorów nadwozia i tapicerki. Prezentowane zdjęcia mogą zawierać wyposażenie opcjonalne (akcesoryjne), dodatkowo płatne. MMC Car Poland sp. z o.o. zastrzega sobie prawo do wprowadzenia zmian cennika oraz parametrów technicznych i wyposażenia samochodów Mitsubishi oferowanych na rynku polskim bez uprzedzenia. Wiążące ustalenie ceny, wyposażenia i specyfikacji samochodu następuje w umowie sprzedaży, natomiast określone parametry techniczne zawiera świadectwo homologacji typu pojazdu. Podane ceny są cenami brutto. Liczba dostępnych aut oraz możliwość zamawiania do produkcji może być ograniczona.

KORZYSTNE FINANSOWANIE
SPACE STAR

MITSUBISHI MOTORS
Drive your Ambition

Kupno nowego samochodu w obecnych czasach to bezpieczeństwo i niezależność, ale także trudna decyzja. Wychodząc naprzeciw, oferujemy dwie możliwości zakupu dopasowane do Twoich preferencji.

Cena od 40 990 zł

Auto za gotówkę, wyposażenie na raty.

Kup auto za gotówkę, a dodatkowe pakiety wyposażenia w niskooprocentowanych ratach.

ENTRY

- System stabilizacji toru jazdy i kontroli trakcji
- System ABS z elektronicznym rozdziałem siły hamowania
- System wspomagania ruszania na wzniesieniu
- Czołowe, boczne i kurtynowe poduszki powietrzne
- System mocowania fotelików dla dzieci ISO-FIX
- Wspomaganie kierownicy
- Światła do jazdy dziennej

+ 87 zł[4]

87 zł[5] w 60 ratach (RRSO 6,15%)

INFORM PLUS

Dodatkowe wyposażenie względem wersji ENTRY

- Klimatyzacja manualna
- Radioodtwarzacz CD z gniazdem AUX i USB
- Tuner cyfrowy (DAB)
- Zdalnie sterowany centralny zamek (1 pilot)
- Elektrycznie regulowane szyby przednie
- Elektrycznie regulowane lusterka zewnętrzne
- Czujnik deszczu i zmierzchu
- Obudowy lusterek bocznych i klamki drzwi w kolorze nadwozia
- Regulacja wysokości kierownicy i siedzenia kierowcy
- Półka przestrzeni bagażowej

+ 97 zł[4]

184 zł w 60 ratach (RRSO 6,15%)

INVITE

Dodatkowe wyposażenie względem wersji INFORM PLUS

- Bluetooth ze sterowaniem na kierownicy
- Sterowanie systemem audio na kierownicy
- Zestaw głośnomówiący
- Podgrzewane lusterka zewnętrzne
- Elektrycznie regulowane szyby przednie i tylne
- Lampy tylne w technologii LED
- System Auto Stop & Go (AS&G) dostępny tylko dla manualnej skrzyni biegów
- Chromowane wykończenie wewnętrznych klamek drzwi przednich
- Srebrne wykończenie nawiewów powietrza
- Dodatkowe przeszycia na tapicerce foteli
- Skórzane obszycie kierownicy i gałki dźwigni zmiany biegów

+ 126 zł[4]

309 zł w 60 ratach (RRSO 6,15%)

INTENSE

Dodatkowe wyposażenie względem wersji INVITE

- Klimatyzacja automatyczna
- 15-calowe felgi aluminiowe z oponami 175/55R15
- Przednie reflektory przeciwmgielne
- 4 głośniki systemu audio
- Przyciemniane szyby tylne
- Tekstylna tapicerka foteli w kolorze czarnym lub jasnoszarym (z dodatkowym przeszyciem)

+ 193 zł[4]

503 zł w 60 ratach (RRSO 6,15%)

INSTYLE CVT

Dodatkowe wyposażenie względem wersji INTENSE

- Stacja multimedialna SDA z ekranem dotykowym 7-cali i interfejsem Android Auto/ Apple Car Play
- Światła do jazdy dziennej w technologii LED
- Reflektory przednie w technologii Bi-LED
- Kamera cofania
- System dostępu bezkluczykowego
- System ograniczający skutki kolizji czołowych
- System ostrzegający o niezamierzonej zmianie pasa ruchu
- Automatyczne światła drogowe
- Tempomat

CVT – automatyczna skrzynia biegów + 135 zł (INVITE) / + 58 zł (INTENSE) w 60 ratach

Dopłata do wersji ENTRY	Dopłata do wersji ENTRY	Dopłata do wersji ENTRY	Dopłata do wersji ENTRY
~~6 500 zł~~ **4 500 zł**	~~13 500 zł~~ **9 500 zł**	~~18 000 zł~~ **16 000 zł**	~~28 000 zł~~ **26 000 zł**

Dopłata za lakier: • **metalizowany – 2 300 zł** • **perłowy/diamentowy – 2 600 zł** • **biały niemetalizowany – 0 zł**

[4] Różnica w wysokości miesięcznej raty względem poprzedniej specyfikacji.

[5] Dla kredytu samochodowego oferowanego przez Santander Consumer Bank S.A. z siedzibą we Wrocławiu, ul. Legnicka 48 B dotyczącego modelu Space Star Inform Plus, przy założeniu że cena pojazdu wynosi 45490zł, wkład własny 40990zł, wyliczenia dla przykładu reprezentatywnego na dzień 20.07.2021 r. ustalonego zgodnie z ustawą z dnia 12.05.2021 r. o kredycie konsumenckim są następujące: zmienna stopa oprocentowania kredytu: 5,99%, całkowity koszt kredytu: 718,55zł, który obejmuje: odsetki: 718,55zł,. Rzeczywista roczna stopa oprocentowania (RRSO) wynosi 6,15% dla całkowitej kwoty kredytu: 4500zł; czas obowiązywania umowy: 60 miesięcy; całkowita kwota do zapłaty przez konsumenta: 5218,55zł; wysokość pierwszej miesięcznej spłaty: 86,73zł, wysokość miesięcznych równych spłat 2-59: 86,98zł. Propozycja obowiązuje od 01.07.2021 do 30.09.2021. Niniejsza propozycja nie jest ofertą w rozumieniu art. 66 Kodeksu Cywilnego. Ostateczna decyzja o przyznaniu kredytu z uwzględnieniem oceny zdolności kredytowej Klienta, zostanie podjęta przez Santander Consumer Bank S.A.

Kwoty wykazane w powyższych kalkulacjach zaokrąglone zostały do pełnych złotych, przy czym końcówki poniżej 0,50 zł pomija się, a końcówki 0,50 zł i wyższe zaokrągla dla 1,00 zł.

Dane zawarte w niniejszym cenniku samochodu Mitsubishi były aktualizowane na dzień jego przygotowania/składania do druku (w zależności od formy cennika) i mają wyłącznie charakter informacyjny. Podane informacje nie stanowią oferty, ani zapewnienia, w szczególności w rozumieniu art. 66 § 1 oraz art. 556 Kodeksu Cywilnego. Zawarte w cenniku informacje na temat gwarancji samochodu nie stanowią udzielenia kupującemu gwarancji, w szczególności w rozumieniu art. 577 Kodeksu cywilnego. Gwarancja zostanie udzielona przy sprzedaży samochodu, a jej warunki zostaną określone w dokumencie gwarancyjnym. Wszystkie ceny zawarte w cenniku są rekomendowanymi cenami detalicznymi. Ze względu na ograniczenia techniczne (np. odwzorowanie kolorów przez monitor lub sposób wydruku), kolory przedstawione w niniejszym cenniku mogą się różnić od rzeczywistych kolorów nadwozia i tapicerki. Prezentowane zdjęcia mogą zawierać wyposażenie opcjonalne (akcesoryjne), dodatkowo płatne. MMC Car Poland sp. z o.o. zastrzega sobie prawo do wprowadzenia zmian cennika oraz parametrów technicznych i wyposażenia samochodów Mitsubishi oferowanych na rynku polskim bez uprzedzenia. Wiążące ustalenie ceny, wyposażenia i specyfikacji samochodu następuje w umowie sprzedaży, natomiast określone parametry techniczne zawiera świadectwo homologacji typu pojazdu. Podane ceny są cenami brutto. Liczba dostępnych aut oraz możliwość zamawiania do produkcji może być ograniczona.

KORZYSTNE FINANSOWANIE
SPACE STAR

MITSUBISHI MOTORS
Drive your Ambition

Kupno nowego samochodu w obecnych czasach to bezpieczeństwo i niezależność, ale także trudna decyzja. Wychodząc naprzeciw, oferujemy dwie możliwości zakupu dopasowane do Twoich preferencji.

Atrakcyjny kredyt z oprocentowaniem 5,99%

Kup auto w atrakcyjnym kredycie 5,99%, bez prowizji, nawet do 96 rat.

20% wpłaty własnej
już od 8 200 zł

okres kredytowania 96 rat

ENTRY 431 zł[6] w 96 ratach (RRSO 6,15%)

- System stabilizacji toru jazdy i kontroli trakcji
- System ABS z elektronicznym rozdziałem siły hamowania
- System wspomagania ruszania na wzniesieniu
- Czołowe, boczne i kurtynowe poduszki powietrzne
- System mocowania fotelików dla dzieci ISO-FIX
- Wspomaganie kierownicy
- Światła do jazdy dziennej

+47 zł[7]
478 zł w 96 ratach (RRSO 6,15%)

INFORM PLUS
Dodatkowe wyposażenie względem wersji ENTRY

- Klimatyzacja manualna
- Radioodtwarzacz CD z gniazdem AUX i USB
- Tuner cyfrowy (DAB)
- Zdalnie sterowany centralny zamek (1 pilot)
- Elektrycznie regulowane szyby przednie
- Elektrycznie regulowane lusterka zewnętrzne
- Czujnik deszczu i zmierzchu
- Obudowy lusterek bocznych i klamki drzwi w kolorze nadwozia
- Regulacja wysokości kierownicy i siedzenia kierowcy
- Półka przestrzeni bagażowej

+ 53 zł[7]
531 zł w 96 ratach (RRSO 6,15%)

INVITE
Dodatkowe wyposażenie względem wersji INFORM PLUS

- Bluetooth ze sterowaniem na kierownicy
- Sterowanie systemem audio na kierownicy
- Zestaw głośnomówiący
- Podgrzewane lusterka zewnętrzne
- Elektrycznie regulowane szyby przednie i tylne
- Lampy tylne w technologii LED
- System Auto Stop & Go (AS&G) dostępny tylko dla manualnej skrzyni biegów
- Chromowane wykończenie wewnętrznych klamek drzwi przednich
- Srebrne wykończenie nawiewów powietrza
- Dodatkowe przeszycia na tapicerce foteli
- Skórzane obszycie kierownicy i gałki dźwigni zmiany biegów

+ 68 zł[7]
599 zł w 96 ratach (RRSO 6,15%)

INTENSE
Dodatkowe wyposażenie względem wersji INVITE

- Klimatyzacja automatyczna
- 15-calowe felgi aluminiowe z oponami 175/55R15
- Przednie reflektory przeciwmgielne
- 4 głośniki systemu audio
- Przyciemniane szyby tylne
- Tekstylna tapicerka foteli w kolorze czarnym lub jasnoszarym (z dodatkowym przeszyciem)

+ 105 zł[7]
704 zł w 96 ratach (RRSO 6,15%)

INSTYLE CVT
Dodatkowe wyposażenie względem wersji INTENSE

- Stacja multimedialna SDA z ekranem dotykowym 7-cali i interfejsem Android Auto/ Apple Car Play
- Światła do jazdy dziennej w technologii LED
- Reflektory przednie w technologii Bi-LED
- Kamera cofania
- System dostępu bezkluczykowego
- System ograniczający skutki kolizji czołowych
- System ostrzegający o niezamierzonej zmianie pasa ruchu
- Automatyczne światła drogowe
- Tempomat

CVT – automatyczna skrzynia biegów + 74 zł (INVITE) / + 32 zł (INTENSE) w 96 ratach

Dopłata do wersji ENTRY	Dopłata do wersji ENTRY	Dopłata do wersji ENTRY	Dopłata do wersji ENTRY
~~6 500 zł~~ **4 500 zł**	~~13 500 zł~~ **9 500 zł**	~~18 000 zł~~ **16 000 zł**	~~28 000 zł~~ **26 000 zł**

Dopłata za lakier: • **metalizowany – 2 300 zł** • **perłowy/diamentowy – 2 600 zł** • **biały niemetalizowany – 0 zł**

[6] Dla kredytu samochodowego oferowanego przez Santander Consumer Bank S.A. z siedzibą we Wrocławiu, ul. Legnicka 48 B dotyczącego modelu Space Star Entry, przy założeniu że cena pojazdu wynosi 40990zł, wkład własny 8198zł, wyliczenia dla przykładu reprezentatywnego na dzień 20.07.2021 r. ustalonego zgodnie z ustawą z dnia 12.05.2021 r. o kredycie konsumenckim są następujące: zmienna stopa oprocentowania kredytu: 5,99%, całkowity koszt kredytu: 8562,36zł, który obejmuje: odsetki: 8562,36zł,. Rzeczywista roczna stopa oprocentowania (RRSO) wynosi 6,15% dla całkowitej kwoty kredytu: 32792zł; czas obowiązywania umowy: 96 miesięcy; całkowita kwota do zapłaty przez konsumenta: 41354,36zł; wysokość pierwszej miesięcznej spłaty: 431,21zł, wysokość miesięcznych równych spłat 2-95: 430,77zł. Propozycja obowiązuje od 01.07.2021 do 30.09.2021. Niniejsza propozycja nie jest ofertą w rozumieniu art. 66 Kodeksu Cywilnego. Ostateczna decyzja o przyznaniu kredytu z uwzględnieniem oceny zdolności kredytowej Klienta, zostanie podjęta przez Santander Consumer Bank S.A.

[7] Różnica w wysokości miesięcznej raty względem poprzedniej specyfikacji.

Kwoty wykazane w powyższych kalkulacjach zaokrąglone zostały do pełnych złotych, przy czym końcówki poniżej 0,50 zł pomija się, a końcówki 0,50 zł i wyższe zaokrągla dla 1,00 zł.

Dane zawarte w niniejszym cenniku samochodu Mitsubishi były aktualizowane na dzień jego przygotowania/składania do druku (w zależności od formy cennika) i mają wyłącznie charakter informacyjny. Podane informacje nie stanowią oferty, ani zapewnienia, w szczególności w rozumieniu art. 66 § 1 oraz art. 556 Kodeksu Cywilnego. Zawarte w cenniku informacje na temat gwarancji samochodu nie stanowią udzielenia kupującemu gwarancji, w szczególności w rozumieniu art. 577 Kodeksu cywilnego. Gwarancja zostanie udzielona przy sprzedaży samochodu, a jej warunki zostaną określone w dokumencie gwarancyjnym. Wszystkie ceny zawarte w cenniku są rekomendowanymi cenami detalicznymi. Ze względu na ograniczenia techniczne (np. odwzorowanie kolorów przez monitor lub sposób wydruku), kolory przedstawione w niniejszym cenniku mogą się różnić od rzeczywistych kolorów nadwozia i tapicerki. Prezentowane zdjęcia mogą zawierać wyposażenie opcjonalne (akcesoryjne), dodatkowo płatne. MMC Car Poland sp. z o.o. zastrzega sobie prawo do wprowadzenia zmian cennika oraz parametrów technicznych i wyposażenia samochodów Mitsubishi oferowanych na rynku polskim bez uprzedzenia. Wiążące ustalenie ceny, wyposażenia i specyfikacji samochodu następuje w umowie sprzedaży, natomiast określone parametry techniczne zawiera świadectwo homologacji typu pojazdu. Podane ceny są cenami brutto. Liczba dostępnych aut oraz możliwość zamawiania do produkcji może być ograniczona.

PRZEDŁUŻONA GWARANCJA MITSUBISHI

GWARANCJA SPOKOJU NAWET NA 7 LAT

5+2 PRZEDŁUŻONA GWARANCJA MITSUBISHI

Mitsubishi jako jeden z nielicznych producentów samochodów oferuje 5-letnią gwarancję fabryczną z limitem do 100 000 km. Z myślą o kierowcach wykonujących duże roczne przebiegi przygotowaliśmy program przedłużonej gwarancji – nawet do 7 lat i przebiegu 200 000 km.

NAJWAŻNIEJSZE CECHY PROGRAMU

- Przedłużenie gwarancji do 7 lat albo do osiągnięcia przebiegu 200 000 km
- Ochroną ubezpieczeniową mogą być objęte elementy mechaniczne, elektryczne i elektroniczne oraz zespoły fabryczne zamontowane w samochodzie[8]
- Ochrona na terenie geograficznym Europy

NAJWAŻNIEJSZE KORZYŚCI

- naprawy w ramach ubezpieczenia wykonywane są w Autoryzowanych Serwisach Mitsubishi z użyciem oryginalnych części i materiałów eksploatacyjnych
- pewność kompleksowych napraw po zakończeniu gwarancji podstawowej producenta
- wyższa wartość rezydualna aut w momencie odsprzedaży
- pokrycie kosztów napraw na terytorium geograficznym Europy
- atrakcyjna cena ubezpieczenia, minimum formalności

KTO MOŻE PRZYSTĄPIĆ DO PROGRAMU

Każdy właściciel samochodu marki Mitsubishi:

- zakupionego w autoryzowanej sieci dealerskiej na terenie Polski
  zarejestrowanego w Polsce
- o dopuszczalnej masie całkowitej do 3,5 tony
- objętego fabryczną gwarancją producenta (czyli w wieku do 5 lat i przebiegu nieprzekraczającym 100 000 km)

CENNIK

Model	Gwarancja spokoju już od
Space Star	892 zł
ASX	918 zł
Eclipse Cross	944 zł
Eclipse Cross PHEV	1 009 zł
Outlander	1 075 zł
Outlander PHEV	1 153 zł
L200	1 200 zł

Ceny brutto

[8]Szczegółowy opis elementów objętych ochroną ubezpieczeniową znajduje się w Warunkach Ubezpieczenia Kosztów Napraw (UKN) dla Samochodów Mitsubishi. Zakres ochrony zależy od wybranego wariantu ubezpieczenia.

Przedłużona Gwarancja Mitsubishi to nazwa handlowa ubezpieczenia kosztów napraw dla pojazdów marki Mitsubishi oferowanego przez zakład ubezpieczeń Helvetia Schweizerische Versicherungsgesellschaft in Liechtenstein AG. Zakres ubezpieczenia zależy od wybranego przez klienta wariantu, a szczegółowe warunki ubezpieczenia określa umowa ubezpieczenia i jej załączniki. Mitsubishi Motors nie jest stroną umowy ubezpieczenia, a ubezpieczenie nie stanowi gwarancji, w tym w rozumieniu art. 577 i następnych kodeksu cywilnego.

STACJA MULTIMEDIALNA Z EKRANEM DOTYKOWYM I KAMERĄ COFANIA

SPACE STAR

MITSUBISHI MOTORS
Drive your Ambition

SONY XAV-AX5550ANT

Nawigacja za pomocą Apple CarPlay

AppleCarPlay umożliwia podłączenie Twojego iPhone'a do stacji multimedialnej w samochodzie. Wykonywanie połączeń telefonicznych, wybieranie utworów, wysyłanie i odbiór wiadomości SMS, korzystanie z nawigacji (mapy Google) i wiele więcej operacji odbywa się bez dotykania telefonu, w sposób wygodny i bezpieczny.

Works with Apple CarPlay

Nawigacja z Android Auto™ [9]

Android Auto pozwala na integrację ekranu telefonu z ekranem radioodtwarzacza. Wybrane funkcje, takie jak: nawigacja (mapy Google), połączenia telefoniczne, wiadomości SMS czy dostęp do utworów/aplikacji muzycznych są teraz dostępne z poziomu stacji multimedialnej w samochodzie.

androidauto

- Intuicyjna obsługa za pośrednictwem dotykowego wyświetlacza o przekątnej 6,95" 800 x 480
- Radioodtwarzacz FM/DAB+
- Zestaw głośnomówiący do telefonu Bluetooth
- Interfejs Android Auto/Apple Car Play
- Integracja z fabrycznym gniazdem USB
- Wbudowany wzmacniacz o mocy 4 x 55 W
- Łatwa obsługa najważniejszych funkcji za pomocą przycisków
- Obsługa WebLink™ Cast
- EQ10 Equalizer – 10 zakresowy korektor audio
- EXTRA BASS – podbicie basów (2 stopnie)
- Sterowanie z kierownicy w wybranych wersjach wyposażenia
- Kamera cofania

Cena katalogowa: ~~4 499 zł~~	Cena specjalna: **3 499 zł**	Korzyść dla klienta: **1 000 zł**

[9] Obsługa Android Auto na wybranych rynkach.

Cena brutto. Nie zawiera kosztów montażu. Warunki handlowe obowiązują do 30.11.2021 r. lub do wyczerpania zapasów.

Szczegóły odnośnie specyfikacji stacji Sony: https://www.sony.pl/electronics/radioodtwarzacze-odtwarzacze-samochodowe/xav-ax5550d/specifications#features

WYPOSAŻENIE DODATKOWE
SPACE STAR

MITSUBISHI MOTORS
Drive your Ambition

PAKIET LIGHT

- Światła do jazdy dziennej w technologii LED
- Światła przeciwmgielne przednie w technologii LED

Korzyść dla Klienta
1 000 zł

Cena katalogowa: ~~1000 zł~~ **0 zł**

Pakiet Light nie jest dostępny dla wersji wyposażenia Instyle.

PAKIET CITY 1

- Tylne czujniki parkowania (4 sensory)
- Autoalarm kodowany z syreną analogową

Korzyść dla Klienta
1 000 zł

Cena katalogowa: 2 500 zł Sugerowana cena specjalna: **1 500 zł**

Dotyczy wyłącznie urządzeń z oferty MMC Car Poland. Podane ceny zawierają koszt montażu.

PAKIET CITY 2

- Przednie czujniki parkowania (4 sensory)
- Tylne czujniki parkowania (4 sensory)
- Autoalarm kodowany z syreną analogową

Korzyść dla Klienta
1 000 zł

Cena katalogowa: 3 000 zł Sugerowana cena specjalna: **2 000 zł**

Dotyczy wyłącznie urządzeń z oferty MMC Car Poland. Podane ceny zawierają koszt montażu.

FELGI ALUMINIOWE 14-CALOWE

Korzyść dla Klienta
575 zł

Cena katalogowa: 2 875 zł Sugerowana cena specjalna: **2 300 zł**

W skład zestawu oprócz felg wchodzi komplet kołpaczków oraz nakrętki.

WERSJA WYPOSAŻENIA ENTRY
NAJWAŻNIEJSZE WYPOSAŻENIE STANDARDOWE

Silnik i układ napędowy
Silnik benzynowy 1.2 71 KM 5MT

Opony i koła
14-calowe felgi stalowe z oponami 165/65R14
Zestaw naprawczy opon

Bezpieczeństwo
System stabilizacji toru jazdy (ASC) i kontroli trakcji (TCL)
System ABS z elektronicznym rozdziałem siły hamowania EBD
System wspomagania ruszania na wzniesieniu (HSA)
Czołowe, boczne i kurtynowe poduszki powietrzne
System mocowania fotelików dla dzieci ISO-FIX (x2)

Oświetlenie i widoczność
Halogenowe reflektory przednie
Czujnik deszczu i zmierzchu
Światła do jazdy dziennej

Elementy zewnętrzne
Zderzak przedni i tylny w kolorze nadwozia
Obudowy lusterek bocznych i klamki drzwi w kolorze nadwozia
Elektrycznie regulowane lusterka zewnętrzne
Tylny spojler zintegrowany z trzecim światłem stop w technologii LED
Chromowane wykończenie atrapy chłodnicy

Elementy wewnętrzne
Regulacja wysokości kierownicy i siedzenia kierowcy
Komputer pokładowy
Gniazdo 12V z przodu
Tekstylna tapicerka foteli w kolorze czarnym
Oparcie tylnej kanapy składane w proporcjach 60:40
Klamki drzwi przednich i tylnych w kolorze czarnym

Komfort i wygoda
Wspomaganie kierownicy
Elektrycznie regulowane szyby przednie

WERSJA WYPOSAŻENIA INFORM PLUS
DODATKOWE WYPOSAŻENIE WZGLĘDEM WERSJI ENTRY

Silnik i układ napędowy
Silnik benzynowy 1.2 71 KM 5MT

Oświetlenie i widoczność
Oświetlenie przestrzeni bagażowej

Elementy wewnętrzne
Półka przestrzeni bagażowej

Komfort i wygoda
Filtr kabinowy
Zdalnie sterowany centralny zamek (1 pilot)
Klimatyzacja manualna

Audio i komunikacja
Radioodtwarzacz CD z gniazdem AUX i USB
Tuner cyfrowy (DAB)
4 głośniki systemu audio

WERSJA WYPOSAŻENIA INVITE
DODATKOWE WYPOSAŻENIE WZGLĘDEM WERSJI INFORM PLUS

Silnik i układ napędowy
Silnik benzynowy 1.2 71 KM 5MT z system Auto Stop & Go (AS&G)
Silnik benzynowy 1.2 71 KM CVT

Oświetlenie i widoczność
Lampy tylne w technologii LED

Elementy zewnętrzne
Podgrzewane lusterka zewnętrzne

Elementy wewnętrzne
Tekstylna tapicerka foteli w kolorze czarnym (z dodatkowym przeszyciem)
Chromowane wykończenie klamek drzwi przednich
Skórzane obszycie kierownicy i gałki dźwigni zmiany biegów

Komfort i wygoda
Elektrycznie regulowane szyby przednie i tylne
Elektryczna szyba w drzwiach kierowcy z funkcją AUTO

Audio i komunikacja
Sterowanie systemem audio na kierownicy
Zestaw głośnomówiący Bluetooth ze sterowaniem na kierownicy
2 głośniki systemu audio

WERSJA WYPOSAŻENIA INTENSE
DODATKOWE WYPOSAŻENIE WZGLĘDEM WERSJI INVITE

Silnik i układ napędowy
Silnik benzynowy 1.2 71 KM 5MT z system Auto Stop & Go (AS&G)
Silnik benzynowy 1.2 71 KM CVT

Opony i koła
15-calowe felgi aluminiowe z oponami 175/55R15

Oświetlenie i widoczność
Przednie reflektory przeciwmgielne
Przyciemniane szyby tylne

Elementy zewnętrzne
Wykończenie atrapy chłodnicy w kolorze czerwonym

Elementy wewnętrzne
Tekstylna tapicerka foteli w kolorze czarnym lub jasnoszarym (z dodatkowym przeszyciem)

Komfort i wygoda
Klimatyzacja automatyczna

Audio i komunikacja
4 głośniki systemu audio

WERSJA WYPOSAŻENIA INSTYLE
DODATKOWE WYPOSAŻENIE WZGLĘDEM WERSJI INTENSE

Silnik i układ napędowy
Silnik benzynowy 1.2 71 KM CVT z system Auto Stop & Go (AS&G)

Bezpieczeństwo
System ograniczający skutki kolizji czołowych (FCM)
System ostrzegający o niezamierzonej zmianie pasa ruchu (LDW)
Automatyczne światła drogowe (AHB)

Oświetlenie i widoczność
Światła do jazdy dziennej w technologii LED
Reflektory przednie w technologii Bi-LED
Kamera cofania

Elementy wewnętrzne
Tekstylna tapicerka foteli z elementami z syntetycznej skóry (kolor czarny lub jasnoszary)
Schowek pod podłogą bagażnika

Komfort i wygoda
System dostępu bezkluczykowego (KOS)
Tempomat

Audio i komunikacja
Stacja multimedialna SDA z ekranem dotykowym 7-cali
Interfejs Android Auto/Apple Car Play

PAKIET STYLING

PAKIET STYLING
PROMOCYJNA CENA DETALICZNA
1 399 zł
(brutto)
RABAT 16%

LISTWA POKRYWY BAGAŻNIKA, CHROMOWANA
nr kat. MZ330461

KOŃCÓWKA RURY WYDECHOWEJ, CHROMOWANA
nr kat. MZ330438

RAMKI LAMP PRZEDNICH, CHROMOWANE
nr kat. MZ331410

RAMKI LAMP TYLNYCH, CHROMOWANE
nr kat. MZ331411

PAKIET PROTECTION I (DO WERSJI Z LISTWAMI PROGOWYMI)

PAKIET PROTECTION I
PROMOCYJNA CENA DETALICZNA
599 zł
(brutto)
RABAT 16%

CHLAPACZE PRZEDNIE
nr kat. MZ331402

CHLAPACZE TYLNE
nr kat. MZ331403

KUWETA BAGAŻNIKA
nr kat. MZ330446*/MZ331113**

* Do wersji bez schowka pod podłogą bagażnika
** Do wersji ze schowkiem pod podłogą bagażnika

DYWANIKI GUMOWE
nr kat. MZ314721

PAKIET PROTECTION II (DO WERSJI Z LISTWAMI PROGOWYMI)

PAKIET PROTECTION II
PROMOCYJNA CENA DETALICZNA
599 zł
(brutto)
RABAT 20%

NAKŁADKI PROGOWE, STAL NIERDZEWNA
nr kat. MZ330636

KUWETA BAGAŻNIKA
nr kat. MZ330446*/MZ331113**

DYWANIKI GUMOWE
nr kat. MZ314721

* Do wersji bez schowka pod podłogą bagażnika
** Do wersji ze schowkiem pod podłogą bagażnika

Wybrane akcesoria	Nr katalogowy	Cena brutto (nie zawiera kosztów montażu)
Alarm OMEGA CAN ULTRA z syreną analogową	EXP-OMEGA-CANULTRA	**613,46 zł**
Alarm META SYSTEM z syreną analogową	SEM-ECAM03-3	**583,00 zł**
Alarm analogowy EMG z syreną dynamiczną	EMG-ALM-G823	**613,46 zł**
Czujniki parkowania tylne PRO-OES (85) (z buzerem)	EXP-OMEGA-85	**382,83 zł**
Czujniki parkowania tylne PTS410EX (z buzerem)	SEM-PTS410EX	**338,00 zł**
Czujniki parkowania tylne EMG (z buzerem)	EMG-PS-41	**382,90 zł**
Końcówka rury wydechowej, chromowana	MZ330438	**181,47 zł**
Zestaw ozdobnych nakładek wewn. (sześć kolorów do wyboru)		**740,73 zł**
Nakładki progowe (stal nierdzewna)	MZ330636	**311,10 zł**
Chlapacze przednie (do wersji z fabrycznymi listwami progowymi)	MZ331402	**138,89 zł**
Chlapacze tylne	MZ331403	**138,89 zł**
Kuweta bagażnika (do wersji bez schowka pod podłogą bag./ze schowkiem pod podłogą bag.)	MZ330446 / MZ331113	**233,33 zł**
Osłony przeciwsłoneczne, szyby boczne tylne	MZ314725	**592,59 zł**
Koło dojazdowe	MMZ31976	**793 zł***

*Podana cena obowiązuje do dnia 31.12.2021

STANDARDOWE I DODATKOWE WYPOSAŻENIE

■ Dostępne – Niedostępne

POZIOM WYPOSAŻENIA	ENTRY	INFORM PLUS	INVITE	INTENSE	INSTYLE
Silnik i układ napędowy					
1.2 3-cyl 71 KM 5MT	■	■	■	■	–
1.2 3-cyl 71 KM CVT	–	–	■	■	■
Auto Stop & Go (AS&G)	–	–	■ (tylko MT)	■ (tylko MT)	■
Opony i koła					
Zestaw naprawczy opon	■	■	■	■	■
14-calowe felgi stalowe z oponami 165/65R14	■	■	■	–	–
15-calowe felgi aluminiowe z oponami 175/55R15	–	–	–	■	■
Bezpieczeństwo					
System stabilizacji toru jazdy (ASC) i kontroli trakcji (TCL)	■	■	■	■	■
System ABS z elektronicznym rozdziałem siły hamowania EBD	■	■	■	■	■
System wspomagania ruszania na wzniesieniu (HSA)	■	■	■	■	■
System ostrzegający o nagłym hamowaniu (ESS)	■	■	■	■	■
Czołowe, boczne i kurtynowe poduszki powietrzne	■	■	■	■	■
System mocowania fotelików dla dzieci ISO-FIX (x2)	■	■	■	■	■
Immobilizer	■	■	■	■	■
System monitorowania ciśnienia powietrza w kołach (TPMS)	■	■	■	■	■
System ograniczający skutki kolizji czołowych (FCM)	–	–	–	–	■
System ostrzegający o niezamierzonej zmianie pasa ruchu (LDW)	–	–	–	–	■
Automatyczne światła drogowe (AHB)	–	–	–	–	■
Oświetlenie i widoczność					
Oświetlenie kabiny w podsufitce	■	■	■	■	■
Manualna regulacja wysokości świecenia przednich reflektorów	■	■	■	■	■
Czujnik deszczu i zmierzchu	■	■	■	■	■
Halogenowe reflektory przednie	■	■	■	■	–
Światła do jazdy dziennej (żarówka)	■	■	■	■	–
Oświetlenie przestrzeni bagażowej	–	■	■	■	■
Lampy tylne w technologii LED	–	–	■	■	■
Przednie reflektory przeciwmgielne	–	–	–	■	■
Przyciemniane szyby tylne	–	–	–	■	■
Światła do jazdy dziennej w technologii LED	–	–	–	–	■
Reflektory przednie w technologii Bi-LED	–	–	–	–	■
Kierunkowskazy zintegrowane z obudowami lusterek zewnętrznych	–	–	–	–	■
Kamera cofania	–	–	–	–	■
Elementy zewnętrzne					
Zderzak przedni w kolorze nadwozia	■	■	■	■	■
Zderzak tylny w kolorze nadwozia	■	■	■	■	■
Obudowy lusterek bocznych w kolorze nadwozia	■	■	■	■	■
Klamki drzwi w kolorze nadwozia	■	■	■	■	■
Elektrycznie regulowane lusterka zewnętrzne	■	■	■	■	■
Tylny spojler zintegrowany z trzecim światłem stop w technologii LED	■	■	■	■	■
Chromowane wykończenie atrapy chłodnicy	■	■	■	–	–
Podgrzewane lusterka zewnętrzne	–	–	■	■	■
Czarna okleina słupków B (nie dot. koloru nadwozia X08)	–	–	■	■	■
Wykończenie atrapy chłodnicy w kolorze czerwonym	–	–	–	■	■
Elementy wewnętrzne					
Regulacja wysokości kierownicy	■	■	■	■	■
Regulacja wysokości siedzenia kierowcy	■	■	■	■	■
Komputer pokładowy	■	■	■	■	■
Gniazdo 12V z przodu	■	■	■	■	■
Zamykany schowek przed pasażerem z przodu	■	■	■	■	■
Podwójny uchwyt na napoje z przodu	■	■	■	■	■
Pojedynczy uchwyt na napój z tyłu (na konsoli podłogowej)	■	■	■	■	■
Oparcie tylnej kanapy składane w proporcjach 60:40	■	■	■	■	■
Klamki drzwi przednich i tylnych w kolorze czarnym	■	■	–	–	–
Tekstylna tapicerka foteli w kolorze czarnym	■	■	–	–	–
Półka przestrzeni bagażowej	–	■	■	■	■
Tekstylna tapicerka foteli w kolorze czarnym (z dodatkowym przeszyciem)	–	–	■	–	–
Klamki drzwi tylnych w kolorze czarnym	–	–	■	■	■
Regulacja wysokości pasów bezpieczeństwa dla przednich siedzeń	–	–	■	■	■
Chromowane wykończenie klamek drzwi przednich	–	–	■	■	■
Srebrne wykończenie nawiewów powietrza	–	–	■	■	■
Skórzane obszycie kierownicy	–	–	■	■	■
Skórzane obszycie gałki dźwigni zmiany biegów	–	–	■	■	■
Podłokietniki w drzwiach przednich wykończone miękkim materiałem i tworzywem o wzorze włókna węglowego	–	–	■	■	■
Tekstylna tapicerka foteli w kolorze czarnym lub jasnoszarym (z dodatkowym przeszyciem)	–	–	–	■	–
Tekstylna tapicerka foteli z elementami z syntetycznej skóry (kolor czarny lub jasnoszary)	–	–	–	–	■
Schowek pod podłogą bagażnika	–	–	–	–	■

STANDARDOWE I DODATKOWE WYPOSAŻENIE

■ Dostępne – Niedostępne

POZIOM WYPOSAŻENIA	ENTRY	INFORM PLUS	INVITE	INTENSE	INSTYLE
Komfort i wygoda					
Wspomaganie kierownicy	■	■	■	■	■
Kieszenie w drzwiach przednich	■	■	■	■	■
Elektrycznie regulowane szyby przednie	■	■	–	–	–
Filtr kabinowy	–	■	■	■	■
Zdalnie sterowany centralny zamek (1 pilot)	–	■	■	■	–
Klimatyzacja manualna	–	■	■	–	–
Elektryczna szyba w drzwiach kierowcy z funkcją AUTO	–	–	■	■	■
Elektrycznie regulowane szyby przednie i tylne	–	–	■	■	■
Klimatyzacja automatyczna	–	–	–	■	■
System dostępu bezkluczykowego (KOS)	–	–	–	–	■
Tempomat	–	–	–	–	■
Audio i komunikacja					
Antena dachowa	■	■	■	■	■
2 głośniki	■	–	■	–	–
Gniazdo USB	–	■	■	■	■
Tuner cyfrowy (DAB)	–	■	■	■	■
Radioodtwarzacz CD z gniazdem AUX	–	■	■	■	–
4 głośniki	–	■	–	■	■
Sterowanie systemem audio na kierownicy	–	–	■	■	■
Zestaw głośnomówiący Bluetooth ze sterowaniem na kierownicy	–	–	■	■	■
Stacja multimedialna SDA z ekranem dotykowym 7-cali i interfejsem Android Auto/Apple Car Play	–	–	–	–	■

6 PODUSZEK POWIETRZNYCH W STANDARDZIE

AUTOMATYCZNA KLIMATYZACJA

AUTOMATYCZNA SKRZYNIA BIEGÓW

OPARCIE TYLNEJ KANAPY SKŁADANE W PROPORCJACH 60:40

CZARNA TAPICERKA TEKSTYLNA

JASNOSZARA TAPICERKA TEKSTYLNA

FINANSOWANIE, UBEZPIECZENIA I GWARANCJE

KREDYT	Nasi doradcy pomogą wybrać kredyt dopasowany do Twoich potrzeb. Atrakcyjne warunki finansowe, proste procedury i szybka decyzja kredytowa to tylko niektóre z jego zalet. Jeśli zechcesz skredytować dodatkowe wyposażenie samochodu, przygotujemy specjalną ofertę. Zapewnimy Ci jak najniższą ratę, dając możliwość elastycznego kredytowania.
LEASE & GO	Każda firma znajdzie optymalne rozwiązanie na sfinansowanie zakupu samochodu. Oferujemy długoterminowy leasing operacyjny nawet do 60 miesięcy. Przy minimum formalności i prostych procedurach, szybka decyzja leasingowa pozwoli skorzystać przedsiębiorcy z najlepszej dla niego formy finansowania. W trakcie trwania umowy zapewniamy przedsiębiorcy profesjonalną pomoc.
SERWIS	Autoryzowane Serwisy Mitsubishi zapewniają profesjonalną obsługę w salonach i wysoko wykwalifikowanych mechaników. Wszystkie przeglądy i naprawy wykonywane są z użyciem oryginalnych części Mitsubishi. Staramy się, by czas napraw dostosować do możliwości czasowych Klientów, w razie potrzeby dysponujemy samochodami zastępczymi.
GWARANCJA	Jesteśmy dumni z niezawodności naszych samochodów! Dlatego Mitsubishi Motors, jako pierwszy japoński koncern samochodowy, wprowadził 5-letnią gwarancję fabryczną z limitem 100 000 km.
ASSISTANCE	Każdy samochód kupiony w sieci Autoryzowanych Dealerów Mitsubishi jest objęty programem Mitsubishi Pomoc 24/7. W przypadku awarii, kolizji czy innej nietypowej sytuacji na drodze(np. utrata kluczyków czy zatankowanie niewłaściwego paliwa) wystarczy zadzwonić pod nr +48 22 463 19 99 a nasi konsultanci podejmą działania zmierzające do rozwiązania problemu.
UBEZPIECZENIA	Z myślą o spokoju Klientów, każdy Autoryzowany Dealer Mitsubishi negocjuje jak najkorzystniejsze warunki ubezpieczenia nowych samochodów. Oferujemy bogate pakiety AC/OC/NNW/ASSISTANCE/ZIELONA KARTA. Pakiety zawierają m.in. likwidację szkód przez ASO, samochód zastępczy, bezgotówkowe rozliczenia, holowanie bez limitów, zniesienie udziału własnego i wiele innych rozwiązań, które zapewniają spokój naszym Klientom.

Korzystasz z serwisu, ale masz obowiązki i dziesiątki spraw do załatwienia.
Myślisz, że Twój samochód jest niezastąpiony? Mamy dla Ciebie idealne rozwiązanie:

program samochodów zastępczych
dla klientów autoryzowanych serwisów Mitsubishi.

Zarezerwuj termin przeglądu lub naprawy.

Zarezerwuj samochód zastępczy.

Korzystaj z samochodu zastępczego.

DANE TECHNICZNE

POZIOM WYPOSAŻENIA		ENTRY	INFORM PLUS	INVITE MT	INVITE CVT	INTENSE MT	INTENSE CVT	INSTYLE CVT
Silnik i układ napędowy								
Norma emisji spalin		Euro 6AP						
Pojemność silnika	(cm³)	1193						
Typ paliwa		Benzyna bezołowiowa						
Maksymalna moc	(KM)/obr. min.	71/6000						
Maks. moment obrotowy	(Nm)/obr. min.	102/3500						
System Auto Stop & Go (AS&G)		NIE	NIE	TAK	NIE	TAK	NIE	TAK
System zasilania paliwem		Wielopunktowy wtrysk paliwa						
Typ skrzyni biegów		Manualna, 5 przełożeń			Bezstopniowa	Manualna, 5 przełożeń	Bezstopniowa	Bezstopniowa
Osiągi i zużycie paliwa								
Prędkość maksymalna	(km/h)	167			163	167	163	
Przyspieszenie 0-100 km/h	(sek)	14,1			15,8	14,1	15,8	
Pomiary zużycia paliwa i emisji CO_2 według testu WLTP								
Niski zakres prędkości	(l/100km)	5,9		5,5	6,5	5,7	7,0	6,6
Średni zakres prędkości	(l/100km)	4,6		4,5	4,9	4,7	4,9	5,0
Wysoki zakres prędkości	(l/100km)	4,4		4,3	4,6	4,5	4,7	4,7
Bardzo wysoki zakres prędkości	(l/100km)	5,4		5,5	6,0	5,7	6,1	6,1
Cykl mieszany	(l/100km)	5,0		4,9	5,4	5,1	5,5	5,5
Emisja CO_2 w niskim zakresie prędkości	(g/km)	134		124	148	130	160	150
Emisja CO_2 w średnim zakresie prędkości	(g/km)	103		101	111	106	112	112
Emisja CO_2 w wysokim zakresie prędkości	(g/km)	99		99	105	101	106	107
Emisja CO_2 w bardzo wysokim zakresie prędkości	(g/km)	123		125	136	129	138	139
Emisja CO_2 w cyklu mieszanym	(g/km)	113		112	123	116	126	125
Wymiary i masy								
Długość nadwozia	(mm)	3845						
Szerokość nadwozia	(mm)	1665						
Wysokość nadwozia	(mm)	1505						
Rozstaw osi	(mm)	2450						
Rozstaw kół osi przedniej	(mm)	1430						
Rozstaw kół osi tylnej	(mm)	1415						
Prześwit	(mm)	150						
Masa własna	(kg)	865		875	900	875	900	910
Dopuszczalna masa całkowita	(kg)	1340		1340	1370	1340	1370	1370
Pojemność przestrzeni bagażowej	(l)	235						235*
Liczba pasażerów		5						
Pozostałe parametry techniczne								
Minimalny promień zawracania	(m)	4.6						
Pojemność zbiornika paliwa	(l)	35						
Zawieszenie przód		Kolumny McPhersona						
Zawieszenie tył		Belka skrętna						
Hamulce przód		Tarcze wentylowane						
Hamulce tył		Bębny hamulcowe						
Opony i koła								
Rozmiar opon		165/65R14				175/55 R15		
Rodzaj i rozmiar felg		Stalowe, 14-calowe				Aluminiowe, 15-calowe		

* wliczając schowek pod podłogą bagażnika)

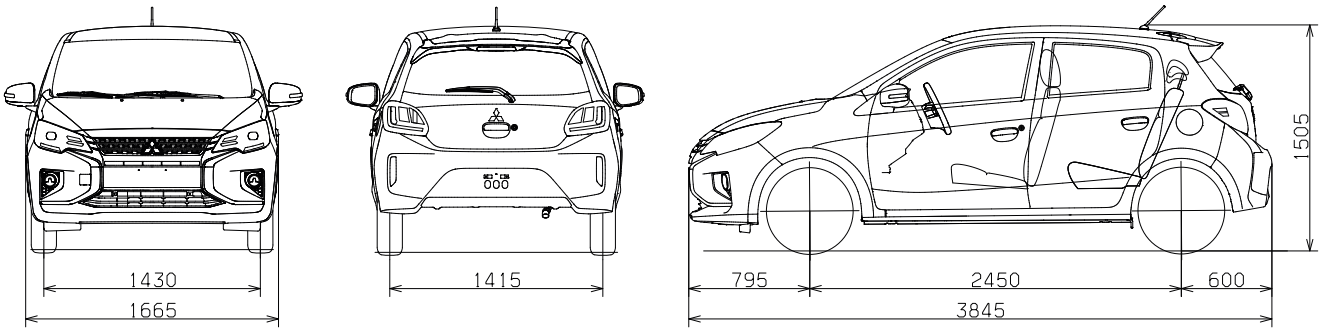

Zużycie paliwa i emisja CO_2 zostały określone zgodnie z procedurą WLTP w oparciu o Rozporządzenie Parlamentu Europejskiego i Rady (WE) 715/2007 z późń. zm. i aktami wykonawczymi. Należy pamiętać, że wpływ na rzeczywiste parametry samochodu, w tym w zakresie zużycia paliwa, emisji CO_2, prędkości maksymalnej, przyspieszenia (także innych właściwości trakcyjnych) ma m.in., obsługa samochodu, styl jazdy, warunki drogowe i atmosferyczne, a także i inne czynniki natury nietechnicznej. Należy także pamiętać, że poziom zużycia paliwa i emisji CO_2 może ulec podwyższeniu również na skutek montażu akcesoriów oraz wyposażenia opcjonalnego w stosunku do homologowanej wersji wyposażenia. Dlatego rzeczywiste dane mogą nieco różnić się od podanych w niniejszym cenniku.

MIEJSCE NA NOTATKI

SPACE STAR

MITSUBISHI MOTORS
Drive your Ambition

MITSUBISHI MOTORS
Drive your Ambition

Dane zawarte w niniejszym cenniku samochodu Mitsubishi były aktualizowane na dzień jego przygotowania/składania do druku (w zależności od formy cennika) i mają wyłącznie charakter informacyjny. Podane informacje nie stanowią oferty, ani zapewnienia, w szczególności w rozumieniu art. 66 § 1 oraz art. 556 Kodeksu Cywilnego. Zawarte w cenniku informacje na temat gwarancji samochodu nie stanowią udzielenia kupującemu gwarancji, w szczególności w rozumieniu art. 577 Kodeksu cywilnego. Gwarancja zostanie udzielona przy sprzedaży samochodu, a jej warunki zostaną określone w dokumencie gwarancyjnym. Wszystkie ceny zawarte w cenniku są rekomendowanymi cenami detalicznymi. Ze względu na ograniczenia techniczne (np. odwzorowanie kolorów przez monitor lub sposób wydruku), kolory przedstawione w niniejszym cenniku mogą się różnić od rzeczywistych kolorów nadwozia i tapicerki. Prezentowane zdjęcia mogą zawierać wyposażenie opcjonalne (akcesoryjne), dodatkowo płatne. MMC Car Poland sp. z o.o. zastrzega sobie prawo do wprowadzenia zmian cennika oraz parametrów technicznych i wyposażenia samochodów Mitsubishi oferowanych na rynku polskim bez uprzedzenia. Wiążące ustalenie ceny, wyposażenia i specyfikacji samochodu następuje w umowie sprzedaży, natomiast określone parametry techniczne zawiera świadectwo homologacji typu pojazdu. Podane ceny są cenami brutto. Liczba dostępnych aut oraz możliwość zamawiania do produkcji może być ograniczona.